Návod k použití

HOME DELUXE
WIR MACHEN DEIN ZUHAUSE

Modulární rozkládací pohovka VINA

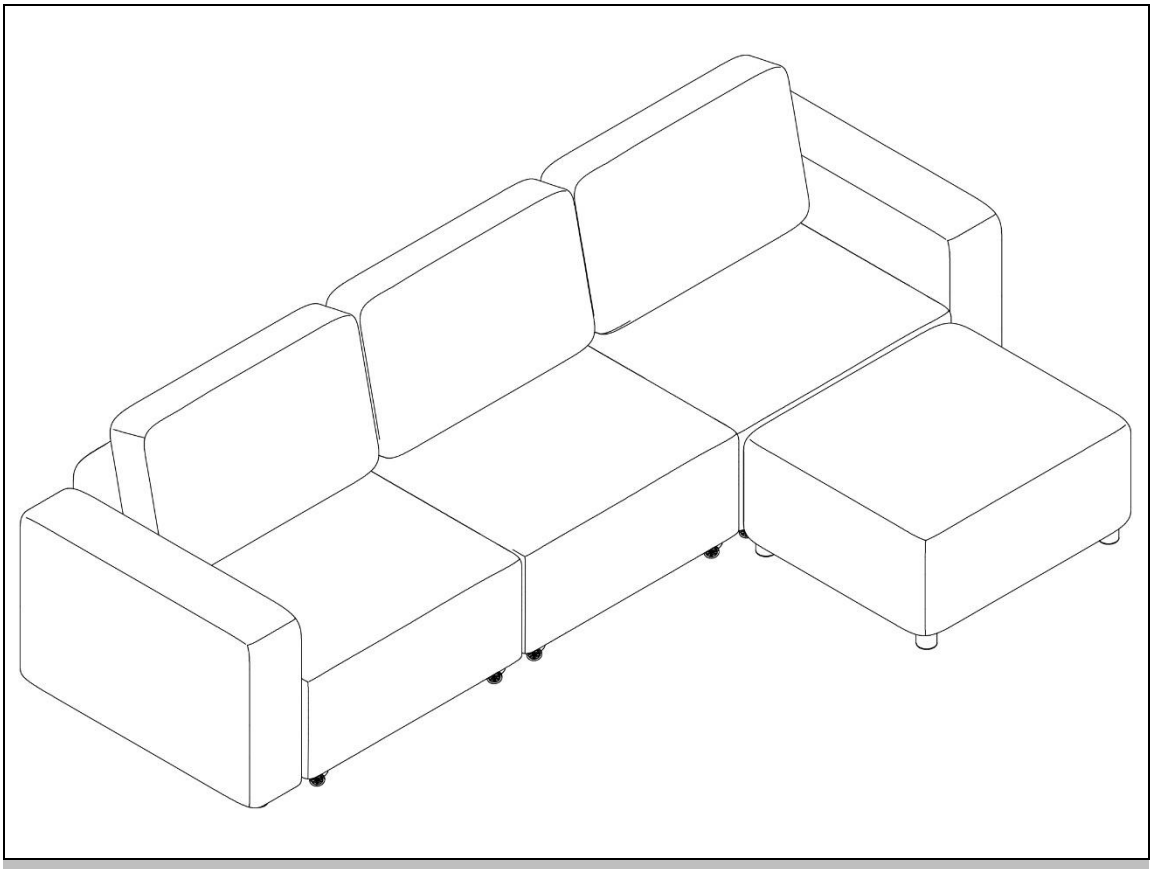

Originální návod k použití

Navrženo v Německu

DŮLEŽITÉ:
USCHOVEJTE PRO POZDĚJŠÍ POUŽITÍ.
PEČLIVĚ SI PŘEČTĚTE!

Obsah

1. Obecné ... 3
1.1. Přehled produktů ... 3
1.2. Obecné informace ... 3
1.3. Záruka ... 3
2. Informace k návodu k použití ... 4
2.1. Dostupnost návodu k použití ... 4
2.2. Cílové skupiny návodu k použití ... 4
2.3. Informace o překladu ... 4
2.4. Vysvětlení symbolů ... 4
2.5. Obecné informace k návodu k použití ... 5
2.6. Použití v souladu s určením ... 5
2.7. Obecné bezpečnostní pokyny ... 5
3. Vlastnosti produktu ... 6
3.1. Technické údaje ... 6
3.2. Popis produktu ... 6
4. Rozsah dodávky ... 7
5. Montáž ... 9
5.1. Bezpečnostní pokyny ... 9
5.2. Sestavení produktu ... 9
6. Použití ... 16
6.1. Bezpečnostní pokyny ... 16
6.2. První uvedení do provozu ... 16
6.3. Provoz ... 16
6.4. Sklad ... 17
7. Odstraňování závad ... 17
8. Čištění a údržba ... 18
8.1. Bezpečnostní pokyny ... 18

9. Demontáž 18
9.1. Bezpečnostní pokyny 18
10. Likvidace 18
10.1. Obecné pokyny 18

Vážení zákazníci,

děkujeme, že jste se rozhodli pro produkt společnosti **Home Deluxe GmbH**. Přejeme vám mnoho radosti s vaší novou modulární rozkládací pohovkou VINA.

Návod k použití vám pomůže při montáži, uvedení do provozu, používání a údržbě produktu. Návod k použití a bezpečnostní pokyny je nutné pečlivě a úplně přečíst. Dodržujte tyto pokyny, abyste předešli nebezpečí.

1. Obecné

1.1. Přehled produktů

Modulární rozkládací pohovka VINA	***Číslo produktu:*** 25154	***ID varianty:*** 60548

	Balíček 1	***Balíček 2***	***Balíček 3***
ID článku:	25155	25157	25158
ID varianty:	60551	60553	60554

1.2. Obecné informace

Abychom splnili naše nároky, neustále zlepšujeme kvalitu, zjednodušujeme montáž a ovládání nebo přizpůsobujeme produkty požadavkům zákazníků. Vzhledem k těmto změnám je aktuální verze návodu k použití k dispozici na naší domovské stránce.

Označení „výrobek“ se používá v návodu k použití pro „rozkládací pohovku VINA“.

1.3. Záruka

Od data nákupu platí zákonná odpovědnost za vady a záruční práva.
Společnost Home Deluxe GmbH nenese žádnou odpovědnost za škody způsobené nedodržením návodu k použití. Reklamace vzniklé v důsledku nesprávné montáže nebo použití jsou ze záruky vyloučeny. V případě vad produktu se prosím písemně obraťte na náš zákaznický servis s uvedením názvu produktu, sériového čísla a fotografie typového štítku:

Home Deluxe GmbH
Schanzeweg 2
32312 Lübbecke
Německo
Tel.: +49 (0)5743 6181-0
www.home-deluxe-gmbh.de

V případě dalších dotazů je vám k dispozici náš zákaznický servis, který můžete kontaktovat prostřednictvím kontaktního formuláře.

2. Informace k návodu k použití

2.1. Dostupnost návodu k použití

Návod k použití je součástí produktu a měl by být uchováván v úplném znění v bezprostřední blízkosti produktu.

2.2. Cílové skupiny návodu k použití

Návod k použití musí být přečten a dodržován každou osobou, která se podílí na některé z následujících činností nebo na používání produktu:

- Vybalení
- Montáž / instalace
- Uvedení do provozu / provoz
- Údržba / kontrola / péče
- Odstraňování závad / opravy
- Likvidace

2.3. Informace o překladu

Původní návod k použití byl sepsán v německém jazyce. Všechny ostatní dostupné jazykové verze jsou překlady německé verze.

2.4. Vysvětlení symbolů

Symbol	Vysvětlení symbolů
	**VAROVÁNÍ** Tento symbol upozorňuje na možné nebezpečí, které může vést k smrtelným nebo těžkým zraněním. Před provedením příslušného montážního nebo aplikačního kroku je nutné si přečíst příslušné upozornění.
	**INFO / POZNÁMKA** Tento symbol poskytuje důležité informace a upozorňuje na možné škody na majetku. Před provedením příslušného montážního nebo aplikačního kroku si tyto informace přečtěte, abyste porozuměli problémům a předešli škodám.
	**Používejte pouze v interiéru** Tento symbol upozorňuje, že výrobek smí být používán pouze v interiéru.
	**Přečtěte si návod k použití** Tento symbol upozorňuje, že před montáží/instalací a/nebo obsluhou zařízení je nutné pečlivě přečíst návod k použití.
	**Skladujte v suchu** Tento symbol upozorňuje, že výrobek musí být skladován v suchu.
	**Křehké** Tento symbol upozorňuje, že výrobek je křehký.

2.5. Obecné informace k návodu k použití

Návod k použití se vztahuje k rozkládací pohovce VINA. Obsahuje důležité informace o montáži, provozu, údržbě a čištění. Návod k použití, zejména bezpečnostní pokyny, je nutné před uvedením výrobku do provozu pečlivě přečíst. Návod k použití pečlivě uschovejte. Výrobek používejte pouze v souladu s tímto návodem k použití, aby nedošlo k neúmyslnému zranění nebo poškození. Pokud výrobek předáte třetí osobě, předávejte jí také tento návod k použití.

2.6. Použití v souladu s určením

Produkt je vysoce kvalitní, odolný a určený výhradně pro soukromé použití v přiměřeném a obvyklém rozsahu. Náš produkt **není** určen pro komerční použití. Komerční použití je povoleno pouze s písemným souhlasem společnosti Home Deluxe GmbH.
Produkt je čalouněný nábytek určený pro použití v obytných prostorách. Použití ve venkovních a vlhkých prostorách neodpovídá jeho účelu a proto není povoleno.
Produkt používejte pouze tak, jak je popsáno v tomto návodu k použití. Jakékoli jiné použití se považuje za použití v rozporu s určením a může vést k poškození majetku nebo zranění osob. Výrobce nenese žádnou odpovědnost za škody, které vzniknou nebo vznikly v důsledku použití v rozporu s určením nebo nesprávného použití.

2.7. Obecné bezpečnostní pokyny

Obecné bezpečnostní pokyny



- Nesprávné zacházení může vést k vážnému zranění osob a škodám na majetku.
- Produkt montujte **pouze** v případě, že je dodávka kompletní a bez vad.
- Ujistěte se, že všechny díly jsou nepoškozené a správně namontované. Nesprávná montáž může vést k nebezpečí zranění. Poškozené díly mohou ovlivnit bezpečnost a funkci.
- Ochranné zařízení namontované výrobcem nesmí být odstraněno.
- Produkt umístěte pouze na bezpečný, rovný a pevný podklad.
- Na výrobku neprovádějte žádné změny.
- Pravidelně kontrolujte upevnění.
- Produkt udržujte vždy v suchu a mimo dosah tekutin.
- Opravy smí být prováděny pouze po konzultaci se zákaznickým servisem a podle pokynů, jinak zanikají veškeré záruční nároky.

Nebezpečí pro děti



- Udržujte děti mimo dosah obalových materiálů. Hrozí mimo jiné nebezpečí udušení!
- Během montáže produktu držte děti mimo místo montáže. Součástí dodávky jsou malé části, které mohou být spolknuty nebo způsobit vážná zranění.
- **Nebezpečí převrácení!** Tento výrobek není dětská hračka, lezecká stěna ani sportovní zařízení. Jednotlivé prvky výrobku se mohou při jednostranném zatížení převrátit, což může mít za následek smrt.
- Děti se mohou při hraní s výrobkem nebo při šplhání na něj zranit.
- Vysvětlete dětem správné zacházení s výrobkem a nikdy je nenechávejte při hře bez dozoru.
- Zajistěte, aby malé děti nevkládaly malé části do úst.

Nebezpečí zranění
Nesprávné zacházení s výrobkem může vést ke zranění



- Neprovádějte žádné konstrukční změny na výrobku. Jakékoli změny musí být schváleny písemným souhlasem výrobce a provedeny podle pokynů.
- V případě poškození nesmí být výrobek dále používán. Poškozené díly musí být opraveny nebo nahrazeny originálními náhradními díly.
- Dbejte na trvalou pevnou instalaci produktu, aby nedošlo ke zranění.

Nebezpečí poškození



- Nesprávné zacházení s výrobkem může vést k jeho poškození.
- Neotvírejte obal ostrými předměty (např. nožem, nůžkami nebo podobnými předměty), protože by mohlo dojít k poškození produktu. Při otevírání buďte opatrní.
- Nepoužívejte produkt v blízkosti zdrojů tepla nebo otevřeného ohně.
- Chraňte produkt před přímým slunečním zářením a světlem.
- Aby se zabránilo zabarvení látky, měl by být produkt umístěn minimálně 40 cm od radiátorů a jakýchkoli zdrojů tepla.
- Produkt neumisťujte přímo ke zdi, dodržujte odstup od stěny minimálně 30 cm.

Nebezpečí výbuchu



- **Upozornění:** Uvnitř produktu neskladujte snadno vznětlivé, hořlavé ani výbušné látky. Snadno vznětlivé látky mohou způsobit požár.

3. Vlastnosti produktu

3.1. Technické údaje

Rozkládací pohovka VINA	
Rozměry (Š x V x H)	cca 295 x 85 x 168 cm
Materiál	Manšestr
Výška sedáku	40 cm
Hloubka sedáku	55 cm
Výška nohou	5 cm
Výška područky	57 cm
Max. nosnost na jednu část pohovky	150 kg
Max. nosnost	450 kg
Barva	béžová
Hmotnost	113 kg

3.2. Popis produktu

Tento produkt obohacuje obývací pokoj díky atraktivnímu potahu a krásnému designu. Vaše nová oáza pohodlí je kompletně potažena vysoce kvalitní látkou, díky čemuž je možné produkt integrovat i do středu

obývacího pokoje. Navíc produkt díky svému velkorysému tvaru nabízí opravdu hodně místa k sezení a ležení.

4. Rozsah dodávky

Při dodání zkontrolujte, zda obal není poškozen. Dále ihned po vybalení zkontrolujte, zda je dodávka kompletní a zda je produkt a všechny jeho součásti v bezvadném stavu. Produkt smontujte pouze v případě, že je dodávka kompletní a nepoškozená.

Varianta VINA L

Č.	Popis	Množství	Obrázek
1.	Rám postele dole	3	
2.	Rám postele dlouhý vpředu	3	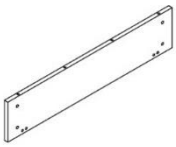
3.	Rám postele krátký vlevo	3	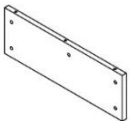
4.	Rám postele krátký vpravo	3	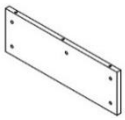
5.	Rám postele dlouhý vzadu	3	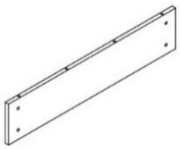
6.	Opěradlo	3	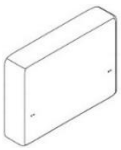
7.	Sedák	3	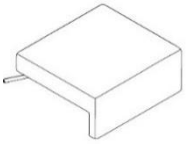
8.	Područky	2	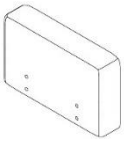
9.	Taburet	1	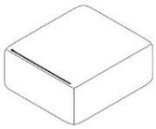

Příslušenství

Č.	Popis	Obrázek	Množství
A.	Úhlový spoj		12
B.	Šrouby (M8 x 25)		6
C.	Šroub (M8 x 45)		16
D.	Šroub (M8 x 20)		24
E.	Šroub (M6 x 20)		36
F	Šroub		42
G	Válečky		6
H	klíč		1
J	Imbusový klíč		3
K	Noha		20
L	Polštář malý		3
M	Velký polštář		3
N	Závěs		6
O	Matice		8

5. Montáž

5.1. Bezpečnostní pokyny

Je nutné si přečíst všechny informace týkající se bezpečnosti a zdraví.

Nebezpečí zranění
Nesprávná manipulace při montáži může vést ke zranění.

- Ihned po vybalení zkontrolujte, zda je dodávka kompletní a zda je produkt a všechny jeho části v bezvadném stavu.
- Produkt montujte **pouze** v případě, že je dodávka kompletní a bez vad.
- Produkt umístěte pouze na bezpečný, rovný a pevný podklad.
- Chyby při obsluze, chyby při montáži nebo poškození vzniklé při montáži jsou ze záruky vyloučeny.
- K montáži produktu jsou zapotřebí minimálně 2 osoby.
- Při montáži noste ochranný oděv, jako jsou bezpečnostní boty a ochranné rukavice.
- **Upozorňujeme, že společnost Home Deluxe GmbH v zásadě nehradí žádné náklady na montáž nebo řemeslné práce, jako jsou náklady na elektrikáře nebo podobné náklady na odborníky.**

5.2. Montáž produktu

Produkt je dodáván v rozloženém stavu a jeho montáž je velmi snadná. Pečlivě dodržujte montážní pokyny. V případě nedodržení pokynů není zaručena funkčnost a bezpečnost produktu.

Potřebné nářadí

	Řezací nůž		Měřicí pásmo
	Imbus		Pákový klíč

Upozornění

- Následující pokyny si pečlivě přečtěte.
- Při montáži je nutné jednotlivé komponenty naklonit. Při naklánění dbejte na to, aby ležely na měkkém podkladu (např. na dece), aby nedošlo k poškození potahu.
- Produkt namontujte na místo, kde bude umístěn.
- Pro přemístění produktu na jiné místo je nutné moduly oddělit. Jakmile je produkt umístěn na určené místo, lze moduly znovu spojit.

Kroky montáže VINA L

Obrázek	Krok sestavení
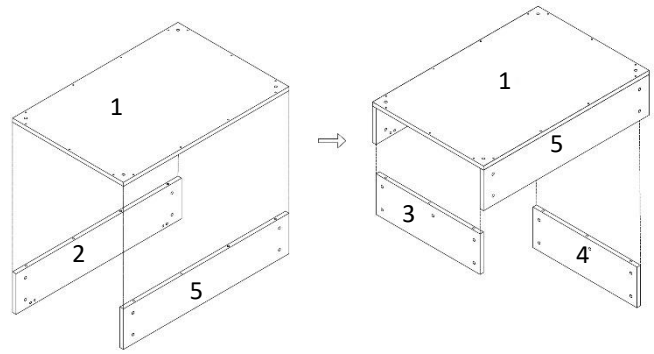	**Krok 1:**
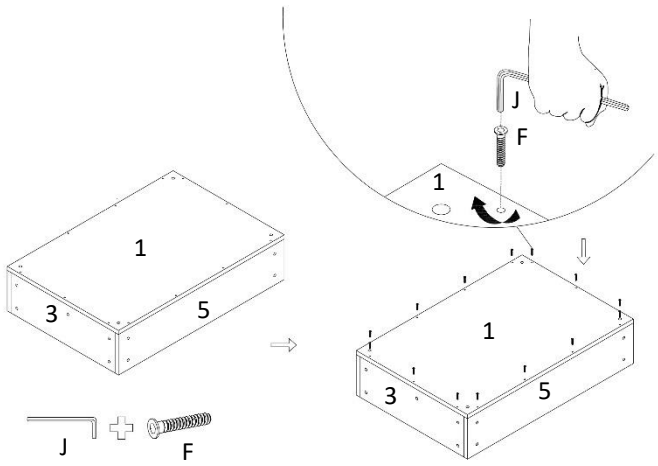	**Krok 2:**
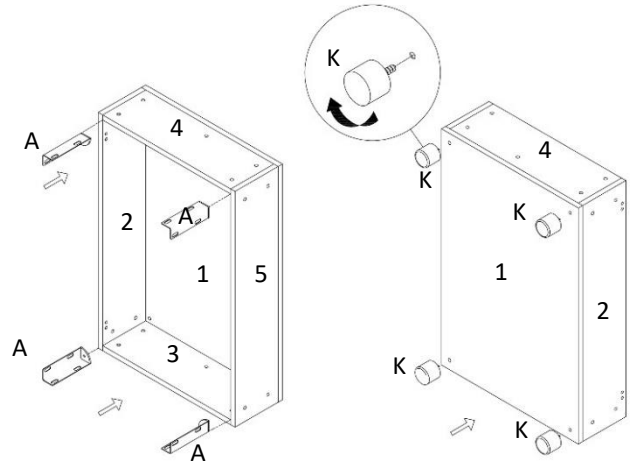	**Krok 3:**

Obrázek	Krok sestavení
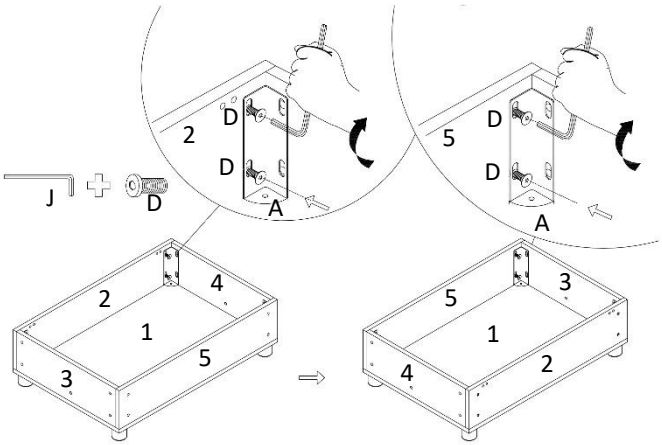	**Krok 4:**
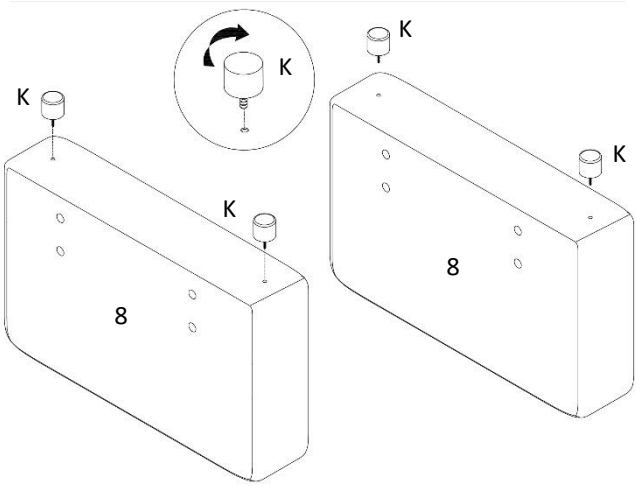	**Krok 5:**
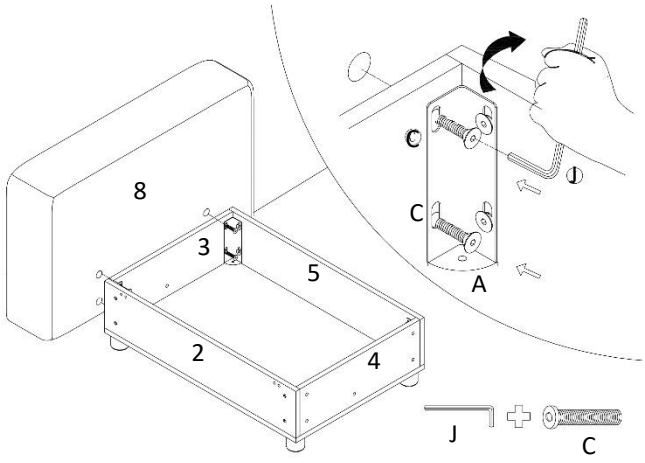	**Krok 6:**

Obrázek	Krok sestavení
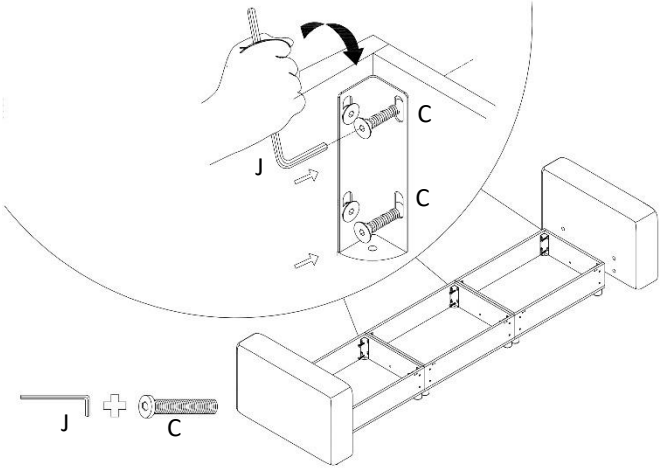	**Krok 7:**
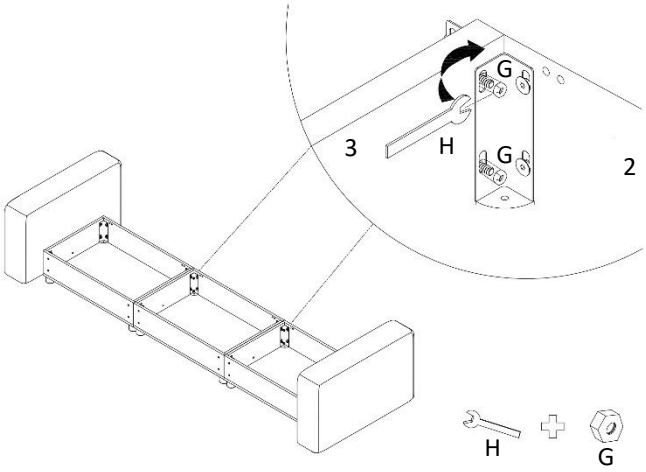	**Krok 8:**
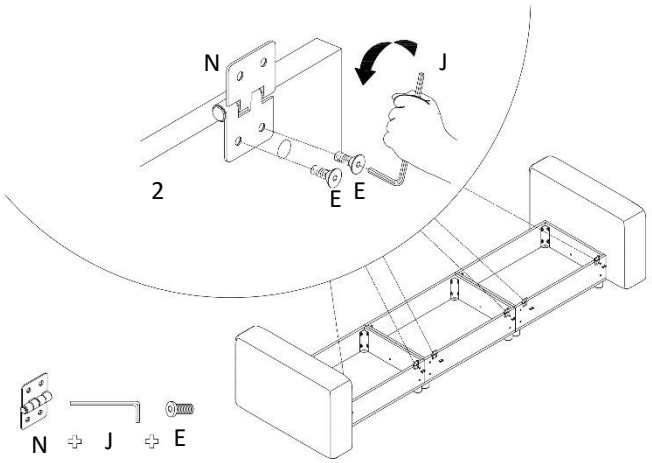	**Krok 9:**

Obrázek	Krok sestavení
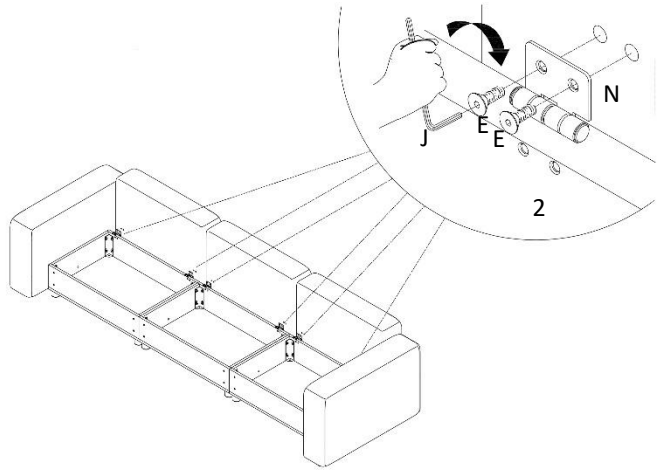	**Krok 10:**
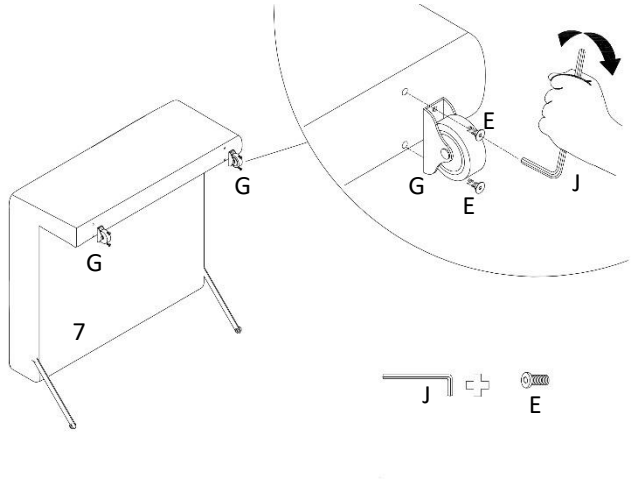	**Krok 11:**
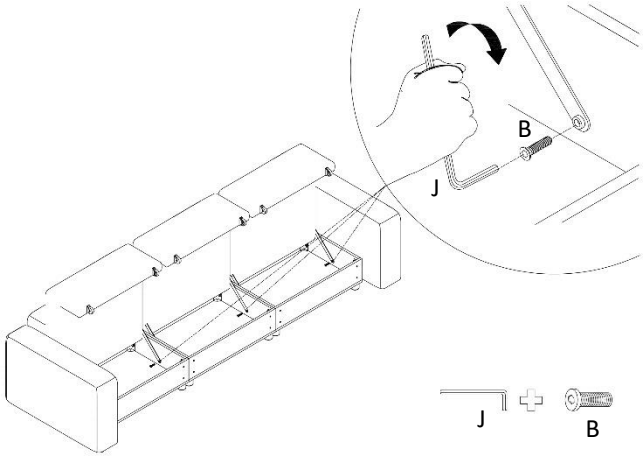	**Krok 12:**

Obrázek	Krok sestavení
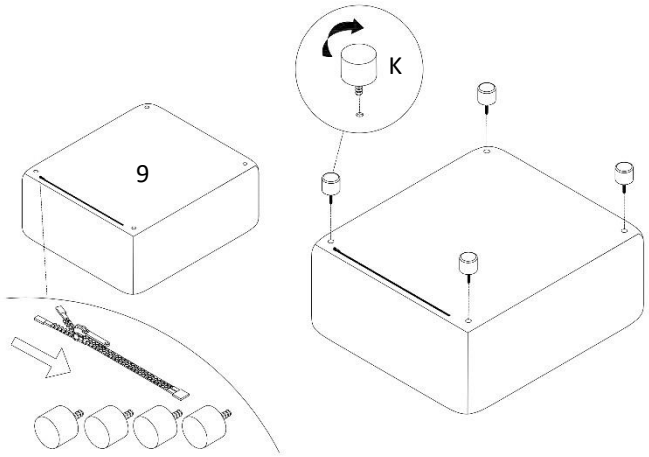	**Krok 13:**
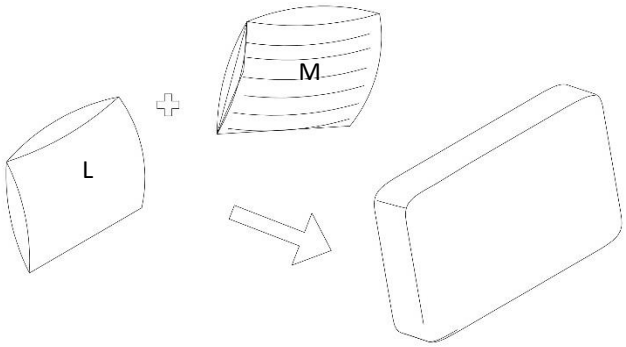	**Krok 14:**
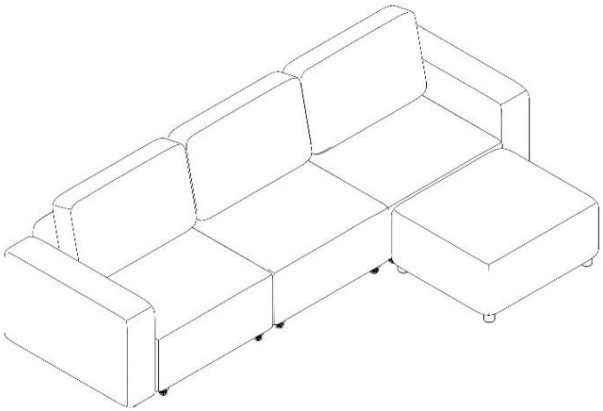	**Krok 15:**
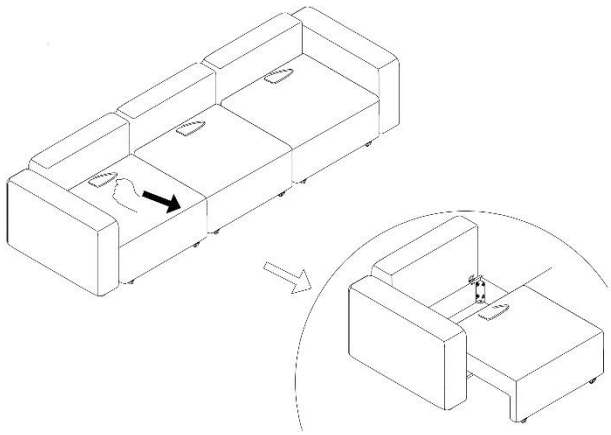	**Krok 16:**

Obrázek	Krok sestavení
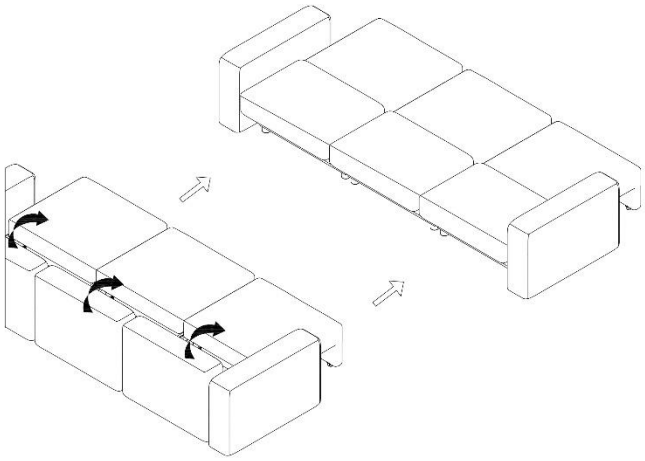	**Krok 17:**
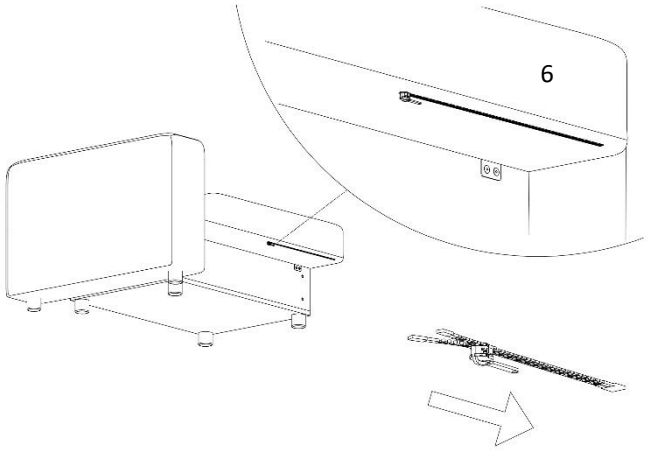	**Krok 18:**
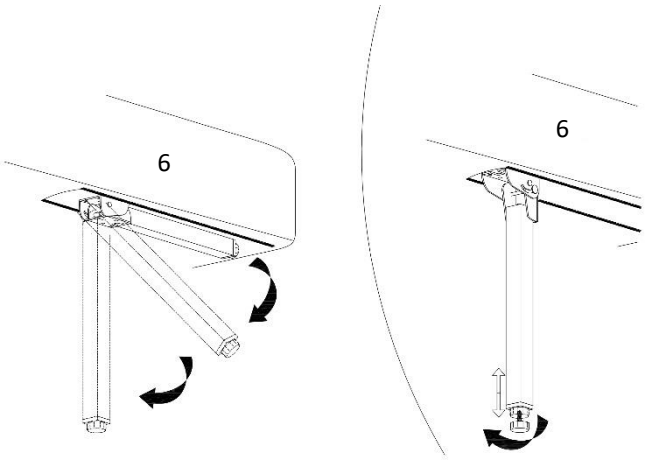	**Krok 19:**

Obrázek	Krok sestavení
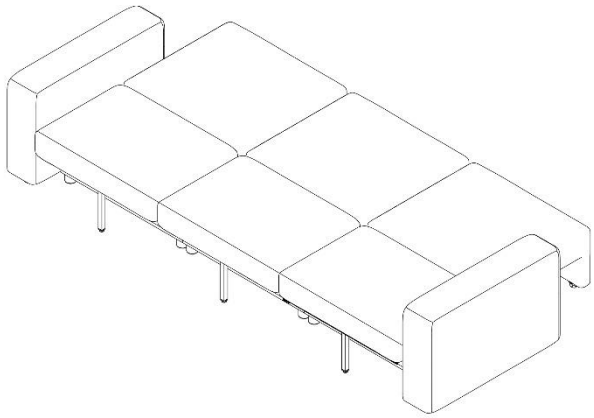	**Krok 20:**

6. Použití

6.1. Bezpečnostní pokyny

Následující informace týkající se bezpečnosti a zdraví je nutné pečlivě přečíst.

Nebezpečí zranění
Nesprávné zacházení při provozu může vést ke zranění.

- Nepoužívejte poškozený výrobek.
- Ne provádějte žádné úpravy produktu.
- **Nebezpečí převrácení a pádu!** Produkt není dětská hračka, lezecká stěna ani sportovní zařízení. Jednotlivé prvky produktu se mohou při jednostranném zatížení převrátit, což může mít za následek smrt.
- Děti se mohou při hraní s výrobkem nebo při šplhání na výrobek zranit.
- **Nebezpečí převrácení a pádu!** Nestoupej na čalounění sedáku.
- **Nebezpečí převrácení a pádu!** Nesedejte si na boční opěrky.
- **Nebezpečí převrácení a pádu!** Nesedejte si na opěradla.
- **Nebezpečí udušení!** Dbejte na to, aby se uvnitř modulů neskrývaly děti ani zvířata.
- Před každým použitím zkontrolujte, zda produkt nevykazuje viditelné poškození.
- V pravidelných intervalech kontrolujte spoje a upevnění.

6.2. První uvedení do provozu

Před prvním uvedením do provozu zkontrolujte, zda produkt není poškozen. Produkt smí být používán pouze v nepoškozeném stavu.

6.3. Provoz

Před použitím produktu zkontrolujte

- je v řádném stavu.
- zda jsou moduly pevně spojeny.
- že jsou zipy pod moduly zapnuté.

6.4. Skladování

- Produkt skladujte výhradně v suchých, před povětrnostními vlivy chráněných a dobře větraných prostorách.

7. Odstraňování poruch

Pokud se při provozu vyskytnou následující poruchy, zkontrolujte prosím příčiny poruchy podle následující tabulky. Pokud poruchu nelze odstranit pomocí uvedených opatření, produkt vyřaďte z provozu.

Porucha	Možná příčina	Řešení
Produkt se kýve nebo vibruje	- Produkt stojí na nerovném povrchu - Upevňovací šrouby se uvolnily - Produkt je příliš zatížen	- Postavte produkt na rovný povrch - Utáhněte upevňovací šrouby - Dodržujte mezní zatížení

Pokud se vyskytne další problém s výrobkem, kontaktujte nás.

Hinweis zur Pillbildung:

Pills entsteht, wenn die Fasern des Möbelbezugs sich zusammenziehen und zu einem Knoten werden. Sie wird darum auch als Knötchenbildung oder Pilling betitelt und zählt zu den natürlichen Abnutzungserscheinungen. Daher ist sie kein Hinweis auf eine minderwertige Qualität, sondern ein Ergebnis alltäglicher Belastungen. Die Haltbarkeit des Bezugsstoffes wird hierdurch nicht beeinträchtigt, da die Pills lediglich aus losen Fasern gebildet werden.

Wie sollte man Pillbildung am besten entfernen?

- Fusselrolle
- Fusselbürste
- Pilling-Rasierer

Hinweis zur legeren Polsterung:

Um es sich besonders kuschelig und bequem zu machen, eignet sich eine legere Polsterung. Die Polsterung passt sich nach Ihrer Körperform an. Durch das Einsinken auf Ihrem Sessel, ist die Belastung im Vergleich zum klassischen Polsterstoff stärker und es kommt zu Wellen- / Faltenbildung. Dabei handelt es sich um eine warentypische Eigenschaft und um keinen Mangel.

Knötchenbildung, Pillbildung, sowie Faltenbildung sind keine Qualitätsmängel und sind von der Reklamation ausgeschlossen.

8. Čištění a údržba

8.1. Bezpečnostní pokyny

Nebezpečí zranění
Nesprávné zacházení při provozu může vést k poškození



- Odstraňte veškeré nečistoty co nejdříve. (Čím déle budete čekat, tím těžší bude nečistoty odstranit).
- Potah může být poškozen působením vysoké teploty a UV záření.
- U čalouněného nábytku se může sedák vlivem neustálého zatížení změnit, což je normální jev a není důvodem k reklamaci.
- Také polštáře mění při neustálém používání svůj tvar, což rovněž není důvodem k reklamaci.
- Barva čalounění se může změnit v důsledku oděru barvy z látek, např. džínoviny, ani to však není důvodem k reklamaci.
- Při používání produktu může docházet k tvorbě prohlubní a záhybů.
- K odstranění rušivých nečistot nebo vlasů stačí produkt vysát.
- Použitím ploché hubice nebo měkkého kartáče na vysavači lze zabránit poškození materiálu.
- Pravidelnou péčí lze zabránit vzniku nepříjemných pachů.
- Produkt pravidelně čistěte a ošetřujte, bez ohledu na to, zda jsou na něm viditelné skvrny.
- Nečistěte látku parním čističem.
- K údržbě látky používejte čisticí prostředek vhodný pro čalouněný nábytek.

9. Demontáž

9.1. Bezpečnostní pokyny

Nebezpečí poranění
Nesprávné zacházení při demontáži může vést ke zranění



- Produkt má vysokou hmotnost a velké rozměry, k demontáži jsou zapotřebí minimálně 2 osoby.
- Před demontáží zajistěte výrobek proti pádu.

Demontáž produktu se provádí v opačném pořadí než montáž. (**viz kapitola Montáž**)

10. Likvidace

10.1. Obecné pokyny



- Produkt a všechny jeho součásti zlikvidujte v souladu s místními a národními předpisy, aby nedošlo k poškození životního prostředí.
- Naše obaly jsou vyrobeny z ekologických materiálů. Lze je recyklovat a použít jako cenné suroviny. Obalový materiál (kartony, obaly na nečistoty atd.) zlikvidujte odděleně a řádně v souladu s platnými národními předpisy.
- V případě nejistoty ohledně likvidace se obraťte na výrobce.
- Informace o správné likvidaci získáte také v místních sběrných dvorech.

Home Deluxe GmbH
Schanzeweg 2
32312 Lübbecke
Německo
Tel.: +49 (0)5743 6181-0
www.home-deluxe-gmbh.de

GA-255-00_vina
2024/07